LISTA DE PEÇAS

BOMBA LP-3

VISTA EM CORTE

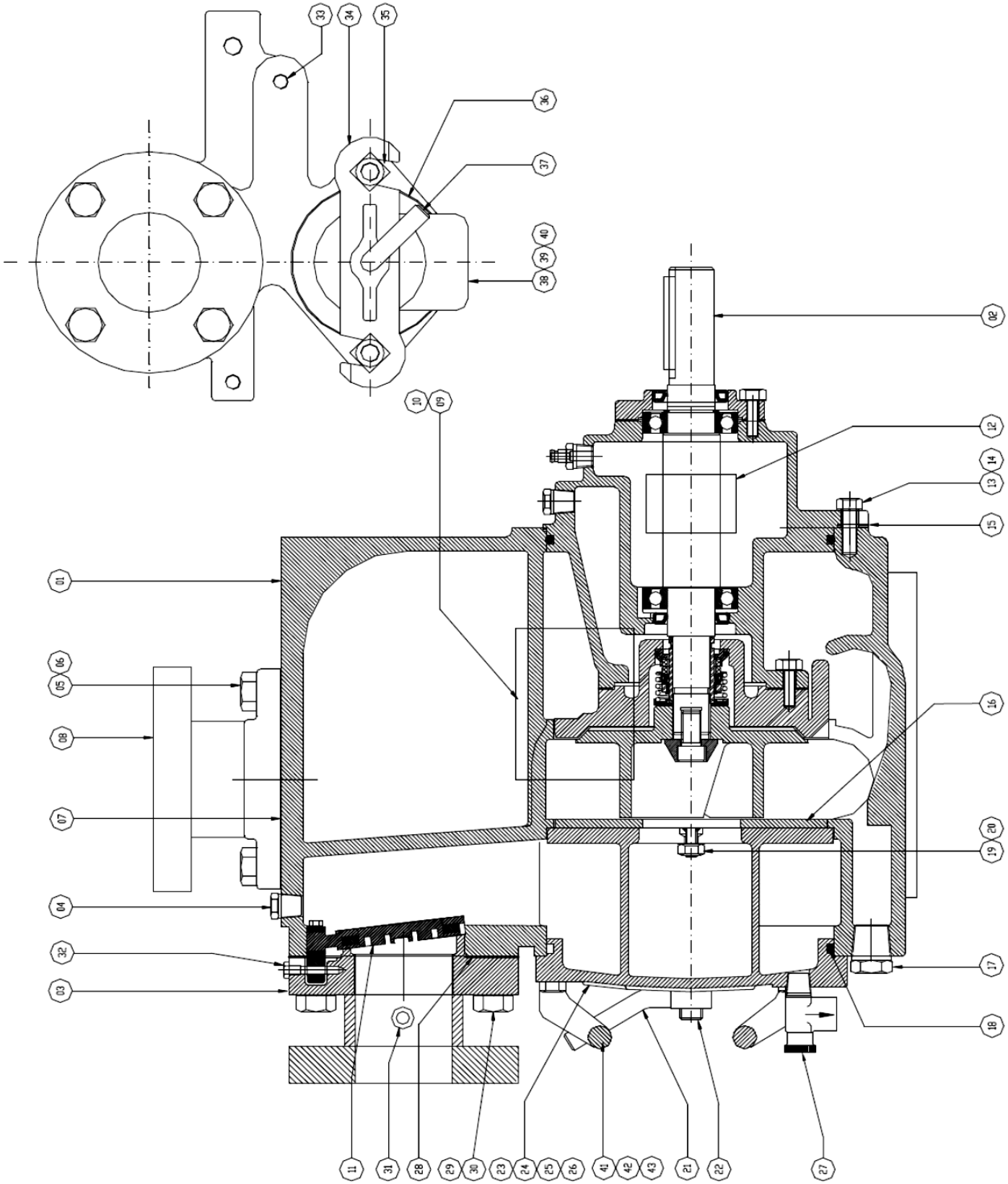

FIGURA 1. CONJUNTO GERAL BOMBA LP-3

LISTA DO CONJUNTO GERAL BOMBA LP-3

POS.	QUANT.	DESCRIÇÃO	CÓDIGO
01	1	CARCAÇA DA BOMBA	9600333000
02	1	CONJUNTO ROTATIVO	9700869000 *
03	1	CARRETEL DE SUCÇÃO	9902522000
04	1	BUJAO	3310271020
05	4	PARAFUSO SEXTAVADO	2101265080
06	4	ARRUELA DE PRESSÃO	2321080880
07	1	JUNTA DA DESGARCA	9902159000 *
08	1	CARRETEL DE SAIDA	9902526000
09	1	PLACA DE IDENTIFICAÇÃO	9901325000
10	4	REBITE	2750201200
11	1	CONJUNTO VALVULA FLAP	9801929000 *
12	1	ADESIVO SENTIDO DE ROTAÇÃO	9901433000
13	4	PARAFUSO SEXTAVADO	2101263890
14	4	ARRUELA DE PRESSAO	2321080840
15	4	PARAFUSO ALLEN COM CABEÇA	2102133870 *
16	1	PLACA DE DESGASTE	9902155000 *
17	1	BUJAO	3310271080
18	1	ANEL “O”	3606222600 *
19	4	PORCA SEXTAVADA	2211180030
20	4	ARRUELA DE PRESSAO	2321080800
21	2	PORCA COM CABO	9901345000
22	2	PRISIONEIRO	2105302250
23	1	TAMPA DE INSPEÇÃO	9700902000 *
24	1	PLACA DE ADVERTENCIA	9901328000
25	4	REBITE	2750201200
26	1	ADESIVO DE CUIDADO	9901329000
27	1	VALVULA DE ALIVIO	3768500300
28	1	JUNTA DA SUCÇÃO	9902161000 *
29	4	PARAFUSO SEXTAVADO	2101265080
30	4	ARRUELA DE PRESSAO	2321080880
31	1	BUJAO	3310271020
32	1	PINO DA VALVULA FLAP	9902273000
33	1	BUJAO	3310271020
34	1	BARRA DE TRAVAMENTO	9800868000
35	2	PARAFUSO CABEÇA QUADRADA	2102565150
36	1	JUNTA DA TAMPA DE ENCHIMENTO	9901330000 *
37	1	PARAFUSO DE TRAVAMENTO	9901311000
38	1	TAMPA DE ENCHIMENTO	9901299000
39	1	PLACA DE ATENÇÃO	9901331000
40	2	REBITE	2750201200
41	2	ALÇA DA TAMPA DE INSPEÇÃO	9802080000
42	4	PARAFUSO SEXTAVADO	2101262570
43	4	ARRUELA DE PRESSAO	2321080800

***PEÇAS SOBRESSALENTES RECOMENDADAS**

VISTA EM CORTE

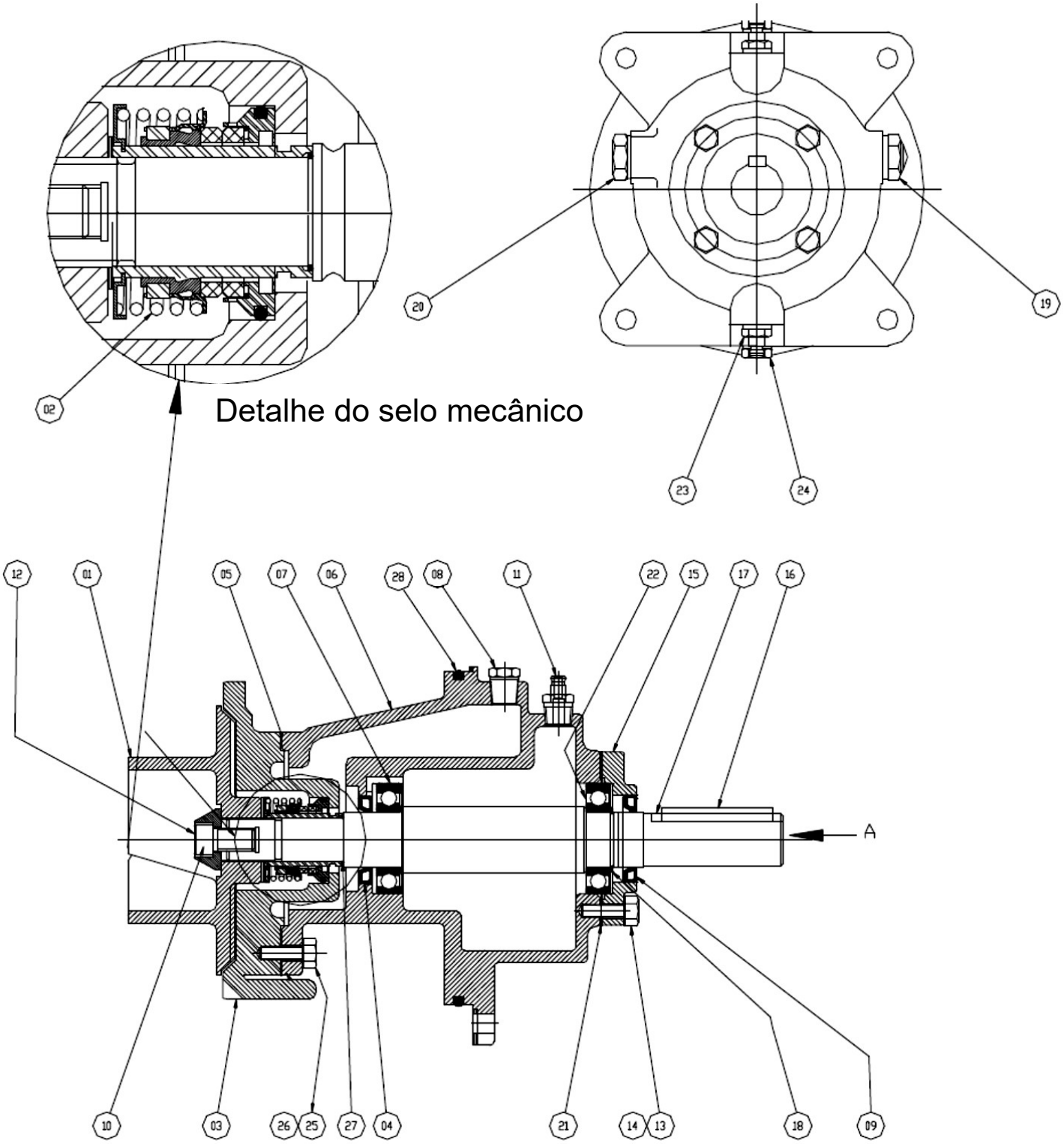

FIGURA 2. CONJUNTO ROTATIVO LP-3

LISTA CONJUNTO ROTATIVO LP-3

POS.	QUANT.	DESCRIÇÃO	CÓDIGO
01	1	ROTOR	9800899000 *
02	1	SELO MECANICO	9800906000 *
03	1	CARCAÇA DO SELO MECANICO	9700919000
04	1	RETENTOR	3680047800 *
05	1	JUNTA DA CARCAÇA DO SELO	9902272000 *
06	1	CARCAÇA DO ROLAMENTO	9700934000
07	1	ROLAMENTO	3180011970 *
08	1	BUJAO	9901335000
09	1	RETENTOR	3680047800 *
10	1	PARAFUSO ALLEN COM CABEÇA	2102141950
11	1	BUJAO DE RESPIRO	3310990060
12	1	ARRUELA DO ROTOR	9902274001
13	4	PARAFUSO SEXTAVADO	2101262580
14	4	ARRUELA DE PRESSAO	2321080800
15	1	TAMPA DO ROLAMENTO	9800888000
16	1	CHAVETA	9901351000 *
17	1	EIXO DO ROTOR	9802209000
18	1	ANEL DE RETENÇÃO	2322600320
19	1	VISOR	3480500200
20	1	BUJAO	3310271080 *
21	1	JUNTA DA TAMPA DO ROLAMENTO	9901352000 *
22	1	ROLAMENTO	3180011940
23	1	BUJAO	3310271060
24	1	BUJAO	3310271060
25	4	PARAFUSO SEXTAVADO	2101263890
26	4	ARRUELA DE PRESSAO	2321080840
27	1	ANEL “O”	3606220240
28	1	ANEL “O”	3606127530

***PEÇAS SOBRESSALENTES RECOMENDADAS**